MAK·ESA

RUBUS

Rucksack

TUTORIAL

©2017 Theresa Mayer

RUBUS

Rucksack

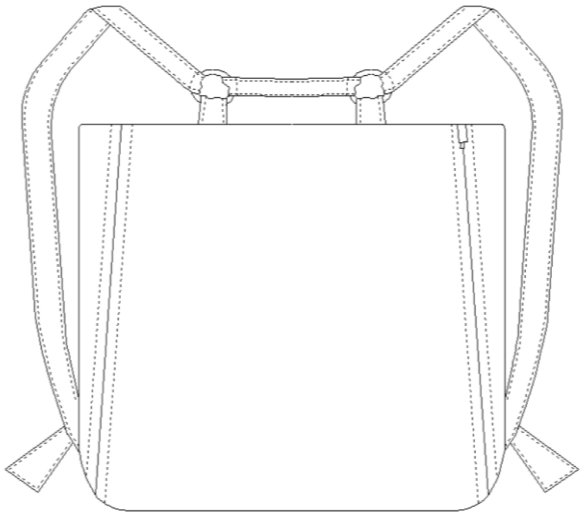

Rucksack *RUBUS* (fertige Größe ca 30cm x 32cm) wird aus Leder gefertigt und kann deshalb ganz einfach ohne Futter gearbeitet werden. Er ist federleicht und sehr angenehm zu tragen. Weitere Besonderheit ist die einfache Einarbeitung des Reißverschlusses der Länge nach.

Materialliste

2 Lederteile in Größe A3 (Empfehlung Ziegenleder)
1 Stk. Nähseide
32cm Nahtreißverschluss*
2 Stk. Ringe 2,5cm
4 Stk. Ringe 2cm

*Reißverschluss mit besonders feinen Zähnchen, der normalerweise für Röcke, Hosen und Kleider verwendet wird da er von außen nahezu unsichtbar eingearbeitet werden kann.

©2017 Theresa Mayer

SCHNITTTEILE UND ZUSCHNITT:

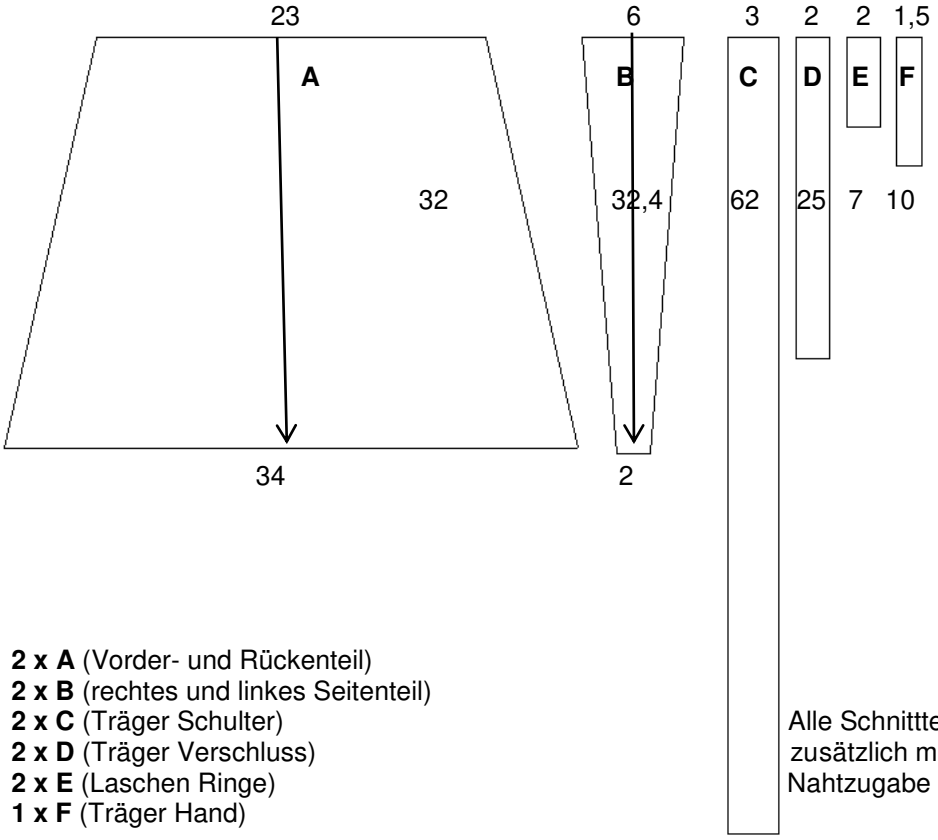

2 x A (Vorder- und Rückenteil)
2 x B (rechtes und linkes Seitenteil)
2 x C (Träger Schulter)
2 x D (Träger Verschluss)
2 x E (Laschen Ringe)
1 x F (Träger Hand)

Alle Schnittteile werden zusätzlich mit 1cm Nahtzugabe zugeschnitten.

Maßangaben in cm

LEXIKON:

re. S. = Abkürzung für rechte Seite eines Materials (Stoff, Leder, etc)

Die „rechte Seite“ eines Materials wird als Bezeichnung für die Außenseite (schöne ;) Seite des Stoffes) verwendet. Also die Seite, die im Nachhinein außen sichtbar ist.

li. S. = Abkürzung für linke Seite eines Materials (Stoff, Leder, etc)

Die „linke Seite“ eines Materials wird als Bezeichnung für die Innenseite des Stoffes verwendet. Also die Seite, die im Nachhinein nur Innen sichtbar ist.

Beispiel: Besonders markant ist der Unterschiede bei bedruckten Stoffen. Auf der rechten (außen) Seite ist der Druck eindeutig erkennbar. Auf der linken Seite erkennt man nur Umrisse oder sieht ihn gar nicht.

©2017 Theresa Mayer

NÄHEN:

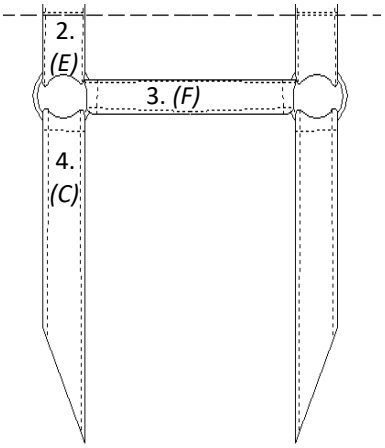

1. Alle 7 länglichen Rechteckteile *(C,D,E,F)* werden bei einem cm (der Länge nach) umgeschlagen und von rechts an der Kante abgesteppt.
2. Die *Laschen (E)* werden in der Mitte gefaltet und die Ringe dazwischen geschoben. Bei 1cm mit einer Naht fixieren.
3. Mit dem *Träger Hand (F)* die Ringe verbinden. Wiederum ca. 1,5cm um den Ring schlagen und absteppen.
4. Die *Träger Schulter* ebenfalls ca. bei 1,5cm um die Ringe schlagen und absteppen. An den Enden jeweils zwei Ringe fixieren.

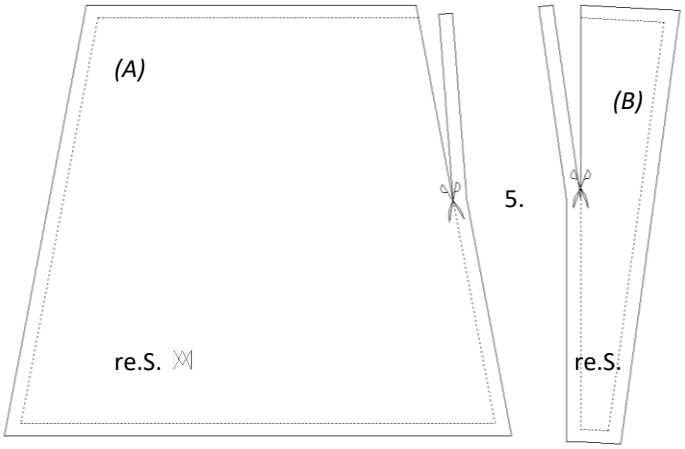

5. Am Vorderteil (A) und am rechten Seitenteil (B) wird 1cm Nahtzugabe weggeschnitten, da an dieser Stelle der Reißverschluss eingenäht wird und die Lederkanten bei geschlossenem Reißverschluss genau aneinanderstoßen sollen.

©2017 Theresa Mayer

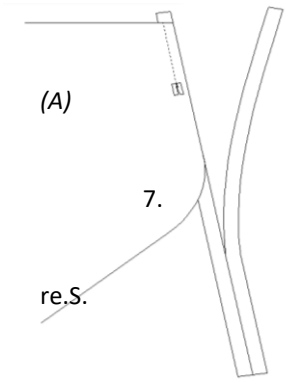

6. Reißverschluss (R) öffnen.
7. Das Vorderteil (A) wird mit der geschnittenen Lederkante an die Reißverschlusskante (Kante der Zähnchen) gelegt und füßchenbreit (ca.7mm) von der rechten Seite abgesteppt.
   Hinweis: die Zähnchenreihe soll exakt von der Lederkante abgedeckt sein.

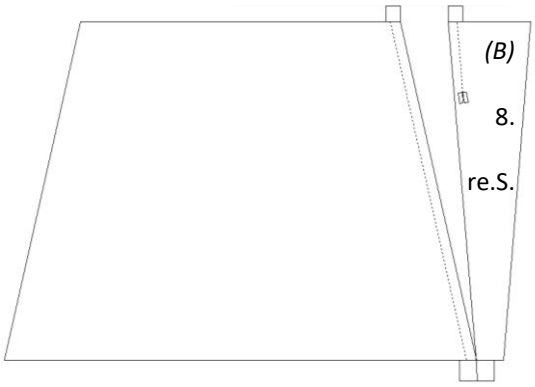

8. Das Seitenteil *(B)* wird an die rechte Zähnchenreihe gelegt und abgesteppt.

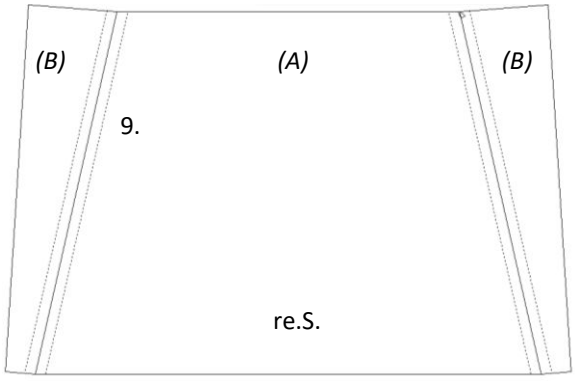

9. Das linke Seitenteil wird mit der rechten Materialseite auf die rechte Materialseite des Vorderteiles *(A)* gelegt und bei 1 cm von links zusammengesteppt. Die Nahtzugaben werden auseinandergelegt und von der rechten Seite rechts und links füßchenbreit abgesteppt.

©2017 Theresa Mayer

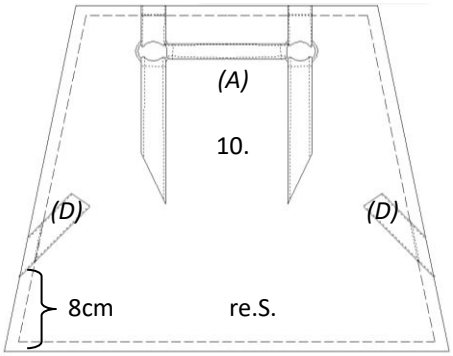

10. Auf der rechten Materialseite des Rückenteiles werden die Trägerteile (die linke Seite der Trägerteile liegen auf der rechten Seite des Teiles A) angesteppt.
11. Das Vorderteil mit den angesteppten Seitenteilen auf das Rückenteil legen und die offenen Seitennähte schließen und wiederum von der rechten Seite füßchenbreit absteppen.

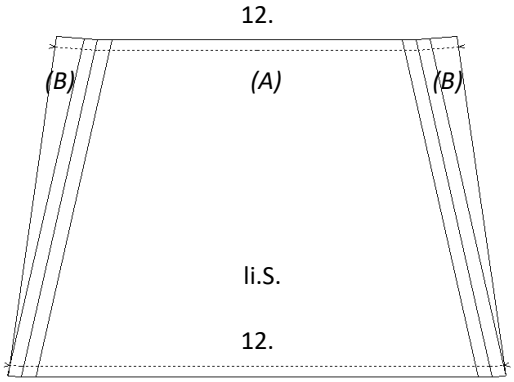

12. Rucksack auf die Innenseite (linke Seite) wenden und die offenen Nähte (oben und unten) schließen.

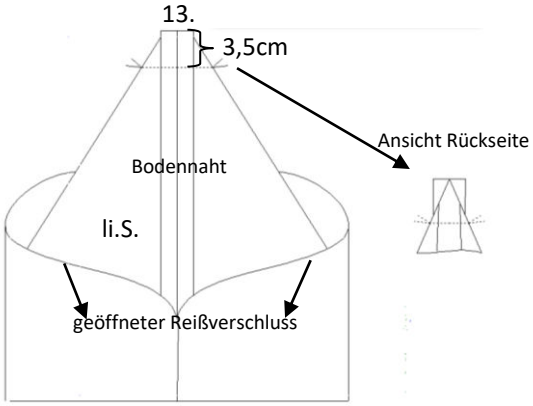

13. Am Boden werden an der Innenseite rechts und links die Ecken abgenäht.
    Den Rucksack entsprechend der Abbildung falten.
    Die Bodennaht liegt genau zwischen den Seitenteilnäht.
    ca. 3,5cm entfernt der Spitze Ecken absteppen.

©2017 Theresa Mayer